TH-SERIEN

TH5.26 | TH6.28 | TH6.32 | TH6.36
TH7.32 | TH7.37 | TH7.42 | TH9.35

Nya TH-serien är guld värd.

I över 20 år har New Hollands teleskoplastare fortlöpande gett en oöverträffad blandning av prestanda, tillförlitlighet och överkomlighet. Maskinerna i den nya TH-serien drar nytta av den nya slående designen i gult och grått. Det syns även att de hänger tätt samman med New Hollands maskiner för grovfoderproduktion.

Fler modeller, flera val

Ett bredare urval med åtta modeller, bestående av modellerna TH5.26, TH6.28, TH6.32, TH6.36, TH7.32, TH7.37, TH7.42 och TH9.35 från 5,7 till 9,1 meter, integreras i sjutton modellversioner, indelade i varianterna Compact, S, Classic, Plus och Elite för att tillgodose våra kunders olika prestandabehov. De nya kompakta modellerna TH5.26 och TH6.28 har utvecklats för dem som söker en mindre lastare, med nya motorer, ny stil och en ny hytt. Konstruerade för arbetsuppgifter som materialhantering, inomgårdsarbete och stapling av storbalar, är dessa prisvärda S- och Classic-teleskoplastare idealiska för arbetsuppgifter på växtodlingsgårdar, gårdar med blandad driftsinriktning och maskinstationer. Dessa kombinerade egenskaper gör Plus och Elite teleskoplastare till standardvalet för krävande lantbrukare och maskinstationer och den höga effekt/viktkvoten gör att de kan ge exceptionella prestanda under det mest krävande arbetet.

Funktioner för produktivitetsökning

De nya Compact-modellerna har 1x1 och 2x2 hydrostatiska transmissioner, medan resten av serien drar nytta av nya 4x3- och 6x3-PowerShift™-transmissioner, vilket ger en smidigare växling och shuttle-prestanda som i sin tur ger en bättre körupplevelse. I överensstämmelse med Steg V emissionsstandarder matchas förbättrad prestanda och ekonomi med bättre komfort och minskade driftskostnader. Den senaste hytten sätter en ny standard för låg ljudnivå och komfort. Ett urval av bakre släpvagnsdrag och hydraulisk bromskoppling, beroende på marknad, finns tillgängliga. Klassens bästa serviceintervall på 1 000 timmar säkerställer att din investering kan hållas i arbete längre.

Fler val, högre produktivitet.

Som svar på kundkrav och behovet av att maximera produktiviteten har det nya TH-produkturvalet utökats till åtta modeller med totalt sjutton varianter, med tre modeller inom den viktiga 7 m-kategorin. Elite-modellerna har motorer på 145 hk, 3-läges 6x3 PowerShift™-transmissioner, kolvpump och en sätesmonterad joystick, medan Plus-modellerna har motorer på 133 hk och 6x3 PowerShift™-transmissioner med 2 lägen och en kolvpump. Standardspecificerade varianter har motorer på 133 hk, reversibel kylfläkt, enläges 4x3 PowerShift™-transmission och limited slip på bakre differential. S-modellerna är lämpliga för mer prismedvetna förare som endast kräver en grundspecifikation på sin maskin för att få jobbet gjort och modellerna har 133 hästars motorer, kugghjulspump och enläges 4x3 PowerShift™-transmission. Den nya TH-serien är en produkt som tagits fram efter år av utveckling och investering. Dessutom har man lyssnat på kundernas feedback.

Överlägsen sikt och komfort

Den nya TH-serien har en avancerad hyttdesign som erbjuder förbättrad komfort, bullerdämpning och sikt för maximal produktivitet - alltid. Det nya LED-belysningen (tillval) kan producera upp till 25 000 lumen av kombinerad belysningsstyrka för att göra natt till dag för ökad säkerhet och produktivitet.

Förbättrad kvalitet

TH-teleskoplastare har en dubbel U-formad robotsvetsad bom som är extremt styv och hållbar. Det H-formade chassit har en massiv vridstyrka och är konstruerad för de mest krävande arbetsuppgifter. New Holland strävar efter fortlöpande kvalitetsförbättring och har mellan 2012 och 2013 investerat i en ny dedikerad produktionslinje för TH.

Enkelt ägande

Stillestånd är produktivitetens fiende nummer ett och det är därför som alla TH-teleskoplastare är konstruerade för att minimera behovet av rutinunderhåll för optimerad driftsäkerhet. Dagliga kontroller och rutinservice har förenklats, vilket gör det lättare att sköta teleskoplastaren mellan de utökade serviceintervallerna på 1 000 timmar.

Upp till 10
LED-lampor
3,2 - 4,2 tons
lyftkapacitet
Komplett centralsmörjning
som tillval
Hydraulisk snabb-
koppling som tillval
NEW HOLLAND
360° sikt, 71 dB(A) ljudnivåer
Extern tryckavlastningsbrytare
Nya 6x3 och 4x3
PowerShift™-
transmissioner
Bäst i klassen för
åtkomst vid service
Välj mellan däck för
industri och för lantbruk

Åtta TH-modeller för otaliga användningsområden.

Vi hos New Holland lyssnar på våra kunder. Vi förstår att viktiga krav på teleskoplastaren varierar mellan dem som söker en teleskoplastare med räckvidd för att plocka upp, transportera och stapla storbalar och dem som behöver en manövrerbar maskin för daglig boskapsskötsel - och allt däremellan. Med TH-serien har New Holland en teleskoplastare som passar de specifika kraven. Som vägledning ger varje modellnummer en klar angivning av den maximala lyfthöjden och kapaciteten. Till exempel kan TH6.32-modeller lyfta upp till 6,10 m och har en kapacitet på 3 200 kg, TH9.35 lyfter upp till 9,10 m med en kapacitet på 3 500 kg.

Modell	Max. räckvidd	Volym	Effekt
	m	kg	hk
TH5.26	5,7	2 600	74
TH6.28	6,3	2 800	108

Kompakt men mångsidig

74 hk TH5.26 och 108 hk TH6.28 är bara 1,85 respektive 2,10 m breda. Med en vändradie så låg som 3,95 och 4,17 m kan dessa kompakta lastare arbeta i trånga utrymmen, och med en höjd på bara 1,98 m och 2,10 m gör att varje maskin kan arbeta i låga byggnader, även i gris- och fjäderfäanläggningar. Dock innebär inte maskinernas kompakta dimensioner att de har en begränsad kapacitet. De kan lyfta laster upp till 2 800 kg.

TH5.26-modellerna har även följande funktioner:
- 2 600 kg lastkapacitet
- 5,7 m lyfthöjd
- 1,85 m bredd
- 1,98 m höjd
- hydrostatisk transmission med en hastighet
- 80 l/min hydraulpump
- 74 hk Steg V-motor

TH6.28-modellerna har även följande funktioner:
- 2 800 kg lastkapacitet
- 6,3 m lyfthöjd
- 2,10 m bredd
- 2,10 m höjd
- hydrostatisk transmission med två hastigheter
- 100 l/min hydraulpump
- 108 hk Tier 4B-motor

Modell	Max. räckvidd	Volym	Effekt
	m	kg	hk
TH6.32 S	6,1	3 200	133
TH7.32 S	7,0	3 200	133
TH6.32	6,1	3 200	133
TH7.32	7,0	3 200	133
TH7.37	7,0	3 700	133
TH9.35	9,1	3 500	133

S- och Classic-specifikation

New Holland erbjuder mer budgetinriktade förare ett brett urval av modeller inom TH-serien, både S- och Classic-modeller representerar "värde för pengarna" utan att kompromissa med produktiviteten. Alla S- och Classic-modeller har Steg V NEF-motorer på 4,5 liter, med en maximal effekt på 133 hk. Dessa teleskoplastare har nya 4F-3R PowerShift™-transmissioner med valbara växlar på joysticken, medan ändringar i körriktning hanteras av en powershuttle-spak monterad på rattstången. För hydrauliken är en kugghjulspump på 120 liter/min är tillgänglig på S-modellerna, medan Classic-modellerna har en pump på 140 liter/min med variabelt deplacement, och ett manuellt treläges styrsystem ökar möjligheten för mängden utrustning som erbjuds på båda varianterna.

S-modellerna har även följande funktioner:
- öppen bakre differential och LSD-framaxel
- 128°/142° tippvinkel
- mekanisk koppling
- mekaniskt säte
- 34 km/tim max. hastighet
- Ledbelysning som tillval
- 1 000 timmars serviceintervall

Classic-modellerna har även följande funktioner:
- limited slip på bakaxel
- reversibel kylfläkt
- 142° tippvinkel
- 140 l/min variabel pump
- 1 000 timmars serviceintervall

Modell	Max. räckvidd	Volym	Effekt
	m	kg	hk
TH6.36 Plus	6,1	3 600	133
TH7.32 Plus	7,0	3 200	133
TH7.37 Plus	7,0	3 700	133
TH7.42 Plus	7,0	4 200	133
TH9.35 Plus	9,1	3 500	133
TH6.36 Elite	6,1	3 600	145
TH7.37 Elite	7,0	3 700	145
TH7.42 Elite	7,0	4 200	145
TH9.35 Elite	9,1	3 500	145

Plus- och Elite-modeller

Plus- och Elite-modellerna vänder sig till de mest krävande förarna, de som alltid kräver maximal produktivitet och komfort. Dessa maskiner producerar maximala effekter på 133 hk respektive 145 hk med en Steg V NEF-motor på 4,5 liter och båda har nya 6F-3R PowerShift™-transmissioner. Transmissionen erbjuder två lägen på Plus-modeller, Manuell och Semi-auto, medan Elite-modeller har tre transmissionslägen, Manuell, Semi-auto och Full-auto. Transmissionslägena gör Plus- och särskilt Elite-modellerna väl lämpade för transportarbeten och bogseringskapaciteten med bromsat släp är hela 20 ton. På Elite-modeller kan fram- och backväxlar hos powershuttle väljas via knapparna på joysticken eller med en spak monterad på rattstången (tillval). Eliteserien innehåller nu modellen TH9.32 som har en räckvidd på 9,1 m och är ett utmärkt val för dem som hanterar halm i stora mängder.

Plus-modellerna har även följande funktioner:
- luftfjädrat säte
- HVAC ventilationssystem
- hydraulisk snabbkoppling
- bakre hyttbelysning
- teleskopisk rattstång
- 1 000 timmars serviceintervall

Elite-modellerna har följande funktioner:
- hydraulisk tryckavlastning
- joystick monterad på armstöd
- bakre hytt- och bombelysning
- uppvärmt luftfjädrat säte
- automatisk inställning av styrning
- bakre eluttag
- 40 km/tim max. hastighet
- 1 000 timmars serviceintervall

Bättre sikt för bättre produktivitet.

New Holland är erkänt duktiga vid konstruktion av traktorhytter och tillämpar sin expertis till hytten 360° Vision. Hytten erbjuder klassledande utrymme och komfort och ger en överlägsen sikt i 360° med en oslagbar vy över redskapsfäste/gafflarna när bommen sänks helt. Under arbete ökar denna extra sikt produktiviteten, vid arbete med lastare och gör redskapsbytet snabbare.

Mer glas, strålande sikt

En omfattande forskning som gjorts av New Holland har lett till utvecklingen av hytten 360° Vision. Ett huvudmål var att bidra till att minska "döda vinklar" över bommens framsida, särskilt när den höjs och sänks helt. Genom att kombinera en bred och djup vindruta med smala A-stolpar är sikten från förarsätet betydligt förbättrad.

Framtagen för låga ljudnivåer

Det bästa sättet att minska ljudnivån är att eliminera källorna. Genom att kombinera ett antal olika konstruktionsutvecklingar är ljudnivåerna i TH-hytten endast 71 dB(A). En viktig del till de låga ljudnivåerna är de ECOBlue™ HI-eSCR 2-utrustade motorerna. Dessa miljövänliga motorer erbjuder även exceptionellt låga ljudnivåer för personer i närheten.

Nya LED-lampor

- Kraftfull LED-belysning kan nu installeras som tillval
- Varje LED-lampa har en ljusstyrka på 2 500 lumen
- Totalt 10 LED-lampor ger en sikt i 360° för bättre säkerhet och produktivitet
- Upp till 5 framåtriktade, 3 bakåtriktade och 2 sidoriktade LED-lampor kan monteras

Åtta luftuttag för komfort

- Kraftigt luftkonditioneringssystem garanterar komfort hela dagen
- Sex justerbara galler riktar varm eller kall luft där den behövs
- Bakrutan och dörrutorna på hytten kan även öppnas för att släppa in frisk luft

Hytt och reglage

- TH Elite-modeller har en elektronisk joystick monterad på sätets armstöd
- Val av växel, friläge, shuttle fram/backväxling, transmissionsurkoppling, bom och 3:e funktioner kan styras med joysticken
- En shuttle-spak monterad på rattstången finns som tillval på Elite-modeller
- Styrhjul justeras både för tippning och räckvidd
- Det uppvärmda luftfjädrade sätet är standard

- Andra modeller än TH Elite har en elektronisk joystick monterad på konsolen
- Transmissionens urkoppling och växling, utöver bommen och 3:e funktioner, kan styras från joysticken
- En fram/backväxelspak sitter på rattstången
- På S- och Classic-modeller har rattstången tiltjustering medan Plus-modeller också har höjdjustering
- Ett pneumatiskt fjädrande säte är tillval på S och Classic, men är en standardspecifikation på Plus-modellerna. För alla modeller kan det luftfjädrade sätet uppgraderas med en uppvärmningsfunktion

Ren prestanda.
Responsiv produktivitet.

Hållbar Effektiv Teknik

TH-teleskoplastare är utrustade med fyrcylindriga Steg V NEF-motorer på 4,5 liter, egentillverkade av FPT Industrial. Dessa exceptionellt miljövänliga motorer har använts på New Hollands T6-traktorer och drar fördel av tekniken ECOBlue™ HI-eSCR 2, har branschledande 1 000 timmars serviceintervall och beprövad ekonomi och pålitlighet. Nominella uteffekter är 121 hk för andra modeller än Elite och 131 hk för TH Elite. Dessa siffror ökar till 133 hk respektive 145 hk när motorvarvtalet sjunker till 1 800 varv/min. För att minimera effektförluster ansluts motorns svänghjul direkt till transmissionen via en tung momentomvandlare på 280 mm, en fördelningslåda som riktar effekten till fram- och bakaxlarna. TH Elite-modellerna uppnår en maximal transporthastighet på 40 km/tim och både Elite-modellerna och de andra modellerna har ett transportläge som automatiskt låser bommens funktioner när det aktiveras manuellt. Transportläget förhindrar även att föraren kan aktivera 4WS eller tvärstyrningslägen, vilket endast tillåter en framaxelstyrning.

Reversibla fläktar håller allt svalt

- Motorns kylarfläkt vänds var 6:e minut och går då i 15 sekunder
- Damm och skräp blåses från motorns kylanläggning, oljekylarna och laddluftkylaren
- Samma cykel upprepas av två elektriska fläktar för att rengöra luftkonditioneringen, bränslekylaren och transmissionens kylare

Större däck, större urval

- TH-teleskoplastare är utrustade med 460/70R24-däck
- Bredare 500/70R24 kan specificeras som tillval
- Markfrigång vid den lägsta punkten under axlarna är inte mindre än 415 mm
- Tillvalen industri- och hybrid-däck är nu tillgängliga i storlekarna 460 och 500 mm

Ny TH 4x3-transmission

- Både S- och Classic-modellerna har en full powershift-transmission med 4 fram- och 3 backväxlar
- Växlingen görs med knappar på den konsolmonterade joysticken
- Nya växelområden ger betydligt bättre prestanda i sluttningar och vid bogsering i högre transportväxlar
- Smidiga riktningsändringar görs med shuttle-spaken som är monterad på rattstången
- En märkbart smidigare växling och acceleration är ett resultat av den nya transmissionen
- Enskilt, manuellt transmissionsläge håller saker och ting enkla

TH Plus och Elite 6x3-transmission har automatiska lägen

- Plus-modellerna har en ny 6F x 3R PowerShift™-transmission med 2 lägen, Manuell och Semi-auto
- Läget Semi-auto är aktivt i växlarna 4, 5 och 6 och är idealiskt för transportarbeten
- När det aktiveras läggs den lämpligaste växeln i anpassat för körning framåt och efter motorns varvtal
- Bogseringskapaciteten med bromsat släp är 20 ton
- Elite-modellerna har den nya 6x3-transmissionen med 3 lägen, Manuell, Semi-auto och Full-auto
- Läget Full-auto är aktivt mellan växlarna 2 till 6 för bra vägprestanda, läget Semi-auto är aktivt mellan växlarna 2 till 4 för att maximera produktiviten på gårdsplaner och trånga platser
- Memory-shuttle på Elite-modeller kommer ihåg de senast använda fram- och backväxlarna när körriktningen ändras

Kontinuerlig 4WD och automatisk antispinnkontroll

- Alla TH-modeller har kontinuerlig 4WD som standard
- Främre differentialer med limited slip är också standard på alla modeller
- Bakre LSD tillgänglig på Plus- och Elite-modeller
- Differentialen riktar upp till 45 % av tillgängligt moment över axeln för att garantera att hjulet med högsta dragkraft alltid får kraft

Hydrauliska våta skivbromsar

- Tätade våta skivbromsar på båda TH-axlarna kräver minimalt underhåll och kan hantera höga transporthastigheter
- Den hydrauliska släpbromskretsen är kopplad till TH-bromsarna för att förbättra säkerheten
- Parkeringsbromsen* aktiveras automatiskt närhelst motorn stängs av. Den kan aktiveras manuellt med shuttle-spaken på rattstången eller via en brytare monterad på instrumentbrädan

* SAHR-system (Spring Applied Hydraulic Release)

Manövrerbarhet och styrlägen

- Vändradien när 4WS läggs i är endast 3,9 m
- I transportläge kan endast 2WS väljas
- TH Elite-modeller erbjuder automatisk hjulinriktning vid växling mellan "all-wheel"-, tvär- och framaxelstyrning. Denna funktion är tillgänglig som tillval för Classic- och Plus-modeller

Kraftfull hydraulik ger snabbare arbetscykler.

Effektiv hydraulik är viktig för teleskoplastarens produktivitet. Detta går utöver pumpkapaciteten: effektiv användning av tillgänglig olja, optimerade kolvstorlekar och effektiva styrventiler bidrar alla till övergripande prestanda. De nya TH-modellerna drar fördel av New Hollands 20 års utveckling av teleskoplastare, noggrann uppmärksamhet under utformningen av hydraulkretsen för att inte bara förbättra cykeltiderna utan också för att säkerställa att prestanda upprätthålls i krävande förhållanden inklusive extrem värme. Som tillval finns upp till två extra hydrauluttag, kompletta med ventiler och fördelare, för styrning av frontmonterade redskap. Ytterligare bakre ledningar är också tillgängliga.

Val av hydraulpump för att passa dina behov

- S-modellerna har en kugghjulspump på 120 l/min
- Joysticken ger full proportionell styrning och tillåter att flera funktioner utförs samtidigt

Variabel pump ger hög uteffekt vid låga motorvarvtal

- TH Classic-, Plus- och Elite-modeller har en kolvpump med hög prestanda och variabelt deplacement med en maximal uteffekt på 140 l/min
- Garanterar att leverera höga flödeshastigheter vid alla motorvarvtal, men kan även stängas av när systemet inte krävs
- Detta gör att mer motoreffekt kan avledas till transmissionen och är av speciellt värde under arbeten för att hantera transport och körning i plansilo

Extern tryckavlastningsbrytare

- Koppla snabbt och enkelt över redskap, utan att återgå till hytten, genom att trycka på den externa tryckavlastningsbrytaren som sitter på den främre stötfångaren

Modeller		TH5.26	TH6.28	TH6.32 S	TH6.32	TH6.36	TH7.32 S	TH7.32	TH7.37	TH7.42	TH9.35
Hydrauliska cykeltider (utan last)											
Lyft	(sekunder)	7,8	8,8	7,4	6,7	6,7	7,4	6,7	6,7	6,7	6,7
Sänk	(sekunder)	4,1	4,6	5,6	5,2	5,2	5,6	5,2	5,2	5,2	5,2
Utdragen	(sekunder)	6,1	6,7	5,5	5,2	5,2	6,5	6,2	6,2	6,2	7,9
Indragen	(sekunder)	3,4	3,7	3,7	3,7	3,7	4,4	4,5	4,5	4,5	6,3
Skopans tippning	(sekunder)	2,2	2,4	3,1	2,8	2,8	3,1	2,8	2,8	2,8	2,8
Skopans ansättning	(sekunder)	3,5	3,8	3,2	2,8	2,8	3,4	2,9	2,9	2,9	2,9

Konstruktion som ger styrka.

New Holland använder moderna tillverkningsmetoder och har investerat miljoner i produktionslinjen för TH-modellerna. Robotsvetsningen är en viktig del i tillverkningsprocessen och garanterar en jämn kvalitet under tillverkningen av chassi och bom.

- Hydrauliska dämpare vid slagänden garanterar en smidig in- och utdragning av bommen
- Dämpare skyddar också bommen och föraren mot normala stötbelastningar
- Försedd 40/60 viktfördelning eliminerar behovet av fastbultade motvikter
- Utmärkt stabilitet och dragkraft uppnås under belastning
- Chassits styrka ökas som ett resultat av den inbyggda vikten
- Konstruktion med lågprofilram med monteringsvinkel på 45°, för att kunna lasta exempelvis balar ända upp till taket
- 128°/142° tiltvinkel som tillval på S modellerna, 142° är standard på Classic, Plus och Elite
- Manuellt eller hydrauliskt redskapslås är tillgängligt

Bomkonstruktion

- Dubbla U-formade sektioner, 10-12 mm tjocka, formar bommen
- Kraftiga bultar garanterar optimal hållbarhet
- Bommens slitskydd är lätta att justera
- Bommens borstar förhindrar att skräp tränger in i glidsektionerna

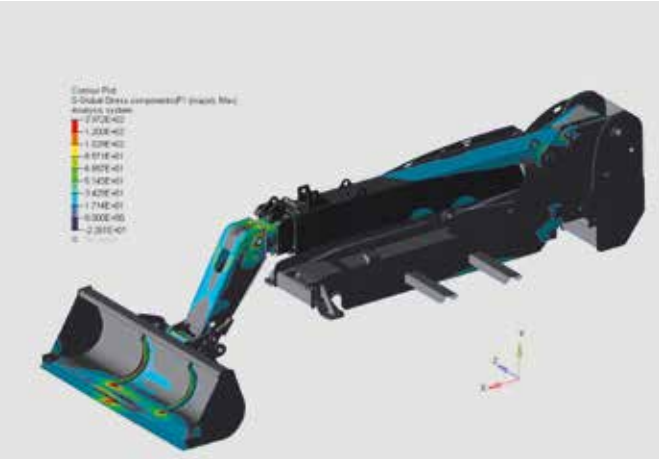

Lyftgeometri

- Huvudlyftkolven sitter under bommen
- Bommens kompensationscylinder är vänd bakåt nära leden
- Båda cylindrarna dras ut i motsatta riktningar när bommen lyfts
- Denna konstruktion med "motsatt funktion" förbättrar bommens styrning

Bomfjädring

- En bomfjädring (tillval) minskar stötbelastningar vid körning på ojämnt underlag
- Automatisk inaktivering sker när bommen överskrider 35° lyftvinkel

Chassikonstruktion

- Det H-formade chassit är tillverkat av 25 mm höghållfast stål
- Robotsvetsning garanterar en exceptionell vridstyvhet
- Ett exceptionellt starkt bomstöd gör att inga extra motvikter behövs

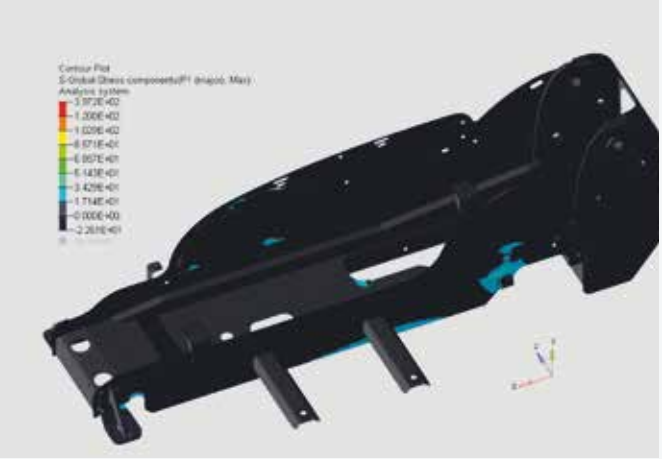

Liten i storlek, hög prestanda.

Med en arbetsbredd på bara 1,85 m är 74 hk TH5.26 den minsta modellen i TH-serien och har kompakta dimensioner för att passa ett brett tillämpningsområde. Storlek bör emellertid inte förväxlas med sämre prestanda, den lilla TH5.26 kan lyfta 2 600 kg och sträcka sig upp till hela 5,7 m.

Rena motorer med DOC & DPF

- 74 hk TH5.26 följer bestämmelser om Steg V motoremissioner
- Motorn är utrustad med en dieseloxidationskatalysator (DOC) och ett dieselpartikelfilter (DPF) som fångar upp skadligt sot som genereras vid förbränning

Hydraulik med hög prestanda

- Med en hydraulisk uteffekt på 80 l/min kan TH5.26 driva upp till fyra bommonterade dubbelverkande extraventiler, med möjlighet att även montera två stycken bak på lastaren

Ny joystick-design

- Den nya joysticken har FNR-funktioner, bom in/ut, hjälpkretsar och kontinuerligt oljeflöde
- Som alternativ kan den hydrostatiska transmissionen också växlas från framåt, genom neutralläge och bakåt med växelspaken under ratten
- Säkerhet garanteras av greppsensorn i joystickhandtaget för att undvika oavsiktliga bomrörelser

Enkla kontroller

- Den nyligen utformade instrumentpanelen i hytten innehåller nu varvräknare, hastighetsmätare och bränslemätare
- En central bakgrundsbelyst LCD-skärm visar viktiga drivfunktioner såsom en DPF-filternivåindikator och manuell eller automatisk DPF regenereringstyrning

Enkel hydrostatisk drivenhet

- Kompakta teleskoplastare är idealiska för upplagslastning av material och för arbetsuppgifter som omfattar många körriktningsförändringar
- TH5.26 har en hydrostatisk transmission med en hastighet.
- Drivpedalen kan användas för att öka hastigheten eller bromsa maskinen, med ett minskat behov av att använda bromsarna
- En kryppedal ger högsta kontroll för exakta rörelser

Toppmanöverbarhet

- TH5.26 är det perfekta valet för att arbeta i låga byggnader med smala passager, eftersom den är bland de mest kompakta i sin klass.
- Tvåhjuls-, fyrhjuls- och krabbstyrningslägen kan väljas och kan ge en vändradie på bara 3,95 m

Medelstorlek, max produktivitet.

Den nya TH6.28 med 108 hk är 2,10 m bred och 2,10 m hög med en högre lyftkapacitet på 2,8 ton och 6,3 m lyfthöjd. Den är perfekt där åtkomsten är viktig men den erbjuder också mer kapacitet och stabilitet. En helt nyutformad hytt med högkvalitativa material och kompletta invändiga detaljer kombinerar funktionalitet och ergonomi med klassledande komfort, utrymme och synlighet som skiljer TH6.28 från konkurrensen. Ljud- och vibrationsnivåerna har minimerats och komforten har ökats tack vare det nya avancerade stötdämpande hyttmonteringssystemet.

Klassledande hytt

- Dörr med stor öppningsvinkel och gott om utrymme säkerställer komfort för de längsta förarna
- Hyttfästen med hydrauliska stötdämpare säkerställer en bekväm körning
- En stor glasyta garanterar maximal synlighet
- Nytt luftkonditioneringssystem med sex luftuttag och dubbla luftfilter
- Tillvalet med starka LED-lampor ger 360-graders sikt
- Den nya joysticken har FNR-funktioner, bom in/ut, hjälpkretsar och kontinuerligt oljeflöde
- Komfortpaket inkluderar solskärm, instegljus, pedalljus och USB-kontakter

Transmission

- Hydrostatisk transmission med två hastigheter
- 40 km/h max. körhastighet
- Den nya joysticken har FNR-funktioner och bom in/ut, plus hjälpkretsar
- Vänster växelspak som tillval
- Limited slip på differential framaxel
- Kryppedal för exakt manövrering

LED-lampor

- Klassledande och omfattande LED-lampor garanterar 360-graders belysning
- Upp till nio LED-lampor kan specificeras som tillval

Hydraulprestanda

- 110 l/min hydraulisk kugghjulspump kan driva upp till fyra bommonterade dubbelverkande hydrauluttag, med möjlighet att även montera två stycken bak på maskinen
- Nya externa tilläggsomkopplare för tryckdump gör redskapsbyten problemfria

Motor

- TH6.28 har en 4-cylindrig 3,8 liters motor som ger 108 hk
- I överensstämmelse med Tier 4B-bestämmelser om motoremissioner använder den DOC-, DPF- & SCR teknik

360°: TH.

New Holland har arbetat hårt för att minska underhållskraven på de nya teleskoplastarna och ståtar nu med ett branschledande serviceintervall på 1 000 timmar för motorn och 1 000 timmar för transmissionen.

- Justering av de teleskopiska bomskydden har förenklats, ett enkelt system med skruv och låsmutter gör justeringen snabb och lätt

- Bränsletanken på 140 liter har ett stort påfyllningshål och är lätt att komma åt
- En AdBlue-tank på 27 liter har bekvämt placerats bredvid dieseltanken för en samtidig påfyllning

- S-modellerna har endast nio smörjpunkter på mittstycket som kräver daglig smörjning
- Elite-modellerna har tolv smörjpunkter som kräver daglig smörjning
- Grupperade smörjnipplar finns som tillval för att smörja axlarna, lyft- och kompensationscylindrarna

Centralsmörjning

- Nytt centralsmörjningssystem säkerställer att alla viktiga smörjpunkter får rätt fettmängd vid rätt tidpunkt
- Manuell aktivering är möjlig från hytten
- Mittstyckets smörjningspunkter servas av en separat dispenserenhet
- Ytterligare en dispenserenhet är monterad på den extra bomsektionen på 9 m-modeller

- Motorluftfiltret är lätt att kontrollera, rengöra eller byta ut, utan verktyg

New Holland service.

Finansiering anpassad för din verksamhet

CNH Industrial Capital, New Hollands finansieringsverksamhet, är väletablerat och respekterat inom lantbrukssektorn. Råd och finansieringspaket anpassade för dina särskilda behov. CNH Industrial Capital ger trygghet från en specialist på lantbruksfinansiering.

Utbildade för att ge dig bästa support

Specialtekniker hos din New Holland återförsäljare ges regelbunden vidareutbildning. Detta sker både med online-kurser och intensiva sessioner i klassrum. Denna avancerade metod betyder att din återförsäljare alltid har den kunskap som krävs för service på de senaste och mest avancerade New Holland produkterna.

MyNew Holland

Harvest Excellence

Grain Loss Calculator

New Holland app

MyNew Holland - Harvest Excellence - Grain Loss Calculator - Product Apps - New Holland Weather - PLM Solutions - PLM Calculator - PLM Academy

New Holland Style

Vill du ha New Holland omkring dig varje dag? Se på det omfattande sortimentet på **www.newhollandstyle.com.** Ett stort urval av artiklar finns tillgängliga, inklusive slitstarka arbetskläder och många skalmodeller samt mycket mer. New Holland. Lika individuell som du är.

Modeller		TH5.26	TH6.28	TH6.32 S	TH 7.32 S	TH6.32	TH7.32	TH7.37	TH9.35
Motor*		V3307**	V3800**	NEF N45					
Följer bestämmelser om motoremissioner		Steg V	Tier 4B / Steg 4	Steg V					
Cylindervolym / Antal cylindrar / Ventiler	(cm³)	3 330 / 4 / 4	3 770 / 4 / 4	4 500 / 4 / 4					
Insug		Turbo	Turbo AC	Turbo Aftercooler					
Bränslesystem		"High Pressure Common Rail"		"High Pressure Common Rail"					
Avgassystem		DOC+DPF	SCR+DOC+DPF	ECOBlue™ HI-eSCR 2 (Selective Catalyst Reduction)					
Nominell effekt - ISO 14396 - ECE R120	(kW/hk)	54,6/74 vid 2 600 varv/min	79,5/108 vid 2 200 varv/min	89/121 vid 2 000 varv/min					
Max. effekt - ISO 14396 - ECE R120	(kW/hk)	54,6/74 vid 2 600 varv/min	79,5/108 vid 2 200 varv/min	98/133 vid 1 800 varv/min					
Max. vridmoment - ISO 14396 - ECE R120	(Nm)	265 vid 1 500 varv/min	379 vid 1 500 varv/min	549 vid 1 500 varv/min					
Transmission									
Dragkraft		4WD		4WD					
Typ av transmission		Hydrostatisk		PowerShift™					
Antal växlar	(FxB)	1x1	2x2	4x3					
Växlingslägen		–	Manuell	Manuell					
Växlingskontroll		–	Omkopplare	Inbyggd på joystick					
Shuttle-kontroll		Inbyggd på joystick Valbar spak på rattstången		Spak på rattstång					
Max. hastighet	(km/tim)	30	40	34					
Bromsar									
Aktivering av färdbroms		Hydrauliskt assisterad		Hydrauliskt assisterad					
Typ av färdbroms		Oljenedsänkta skivor		Oljenedsänkta skivor					
Skivor per axel	(fram / bak)	6 / inga	6 / 6	6 / 4					
Parkeringsbroms		SAHR		SAHR (Spring Applied Hydraulic Release) integrerad i framaxel					
Axlar och differentialer									
Typ av framaxel		Limited slip differential		Limited slip differential					
Typ av bakaxel		Öppen eller LSD	Limited slip differential	Öppen differential		Limited slip differential			
Styrning									
Aktivering		Servostyrning		Servostyrning					
Driftslägen		2WS, 4WS, krabbstyrning		2WS, 4WS, krabbstyrning					
Manuell hjulinriktning med visuella indikatorer		● (1)	● (1)	●	●	●	●	●	●
Automatisk rättning av hjulen		–	–	–	–	○	○	○	○
Däck									
Storlek		12x16.5 - 12x18 280/80R20	400/70R20 400/70R24	460/70R24				460/70R24 (standard) - 500/70R24	
Mönstertyp		Jordbruk, industri		Jordbruk, industri					
Hydraulik									
Kugghjulspump - 120 l/min / 240 bar		–	–	●	●	–	–	–	–
Pump med variabelt flöde - 140 l/min / 240 bar		–	–	–	–	●	●	●	●
Främre extraflöde	(l/min)	60	60	90		130			
Bakre extraflöde	(l/min)	60	60	110		140			
Bom/Tilt-styrning		Mekanisk	Pilot	Pilot					
Bomutdragningsstyrning		Elektro-proportionell		Elektro-proportionell					
Styrning av extra flöde		Elektro-proportionell		Elektro-hydraulisk (på/av)					
Cykeltid - Lyft / Sänk	(sekunder)	7,8 / 4,1	8,8 / 4,6	7,4 / 5,6	7,4 / 5,6	6,7 / 5,2	6,7 / 5,2	6,7 / 5,2	6,7 / 5,2
Cykeltid - Utdragning / Indragning	(sekunder)	6,1 / 3,4	6,7 / 3,7	5,5 / 3,7	6,5 / 4,4	5,2 / 3,7	6,2 / 4,5	6,2 / 4,5	7,9 / 6,3
Cykeltid - Tippning / Ansättning	(sekunder)	2,2 / 3,5	2,4 / 3,8	3,1 / 3,2	3,1 / 3,4	2,8 / 2,9	2,8 / 2,9	2,8 / 2,9	2,8 / 2,9
Elektriskt									
Generator	(A)	80	100	120					
Batteri		12V-120Ah-870A	12V-135Ah-950A	12 V - 180 Ah - 1 000 A					
Hytt									
Sikt		360°		360°					
Hyttklass		ROPS - ISO 3471 / FOPS - ISO 3449		ROPS - ISO 3471 / FOPS - ISO 3449					
Hyttbullernivå - LpA - ISO 6396:2008	[dB(A)]	74	74	71					
Uppvärmning		●	●	●	●	●	●	●	●
Luftkonditionering		○	○	○	○	○	○	○	○
Mekaniskt fjädrat säte		●	●	●	●	●	●	●	●
Luftfjädrat säte		○	○	○	○	○	○	○	○
Luftfjädrat säte med värme		–	–	○	○	○	○	○	○
Joystick-montering		Monterad på konsol		Monterad på konsol					
Rattstång		Tiltbar		Tiltbar					
Volymer									
Bränsletank / AdBlue-tank	(liter)	80 / –	100 / 20	140 / 27					
Motorolja	(liter)	11	11	12					
Hydrauloljetank	(liter)	67	80	105					

● Standard ○ Tillval – Ej tillgänglig * Utvecklad av FPT Industrial ** Utvecklad av Kubota (1) utan visuell indikator

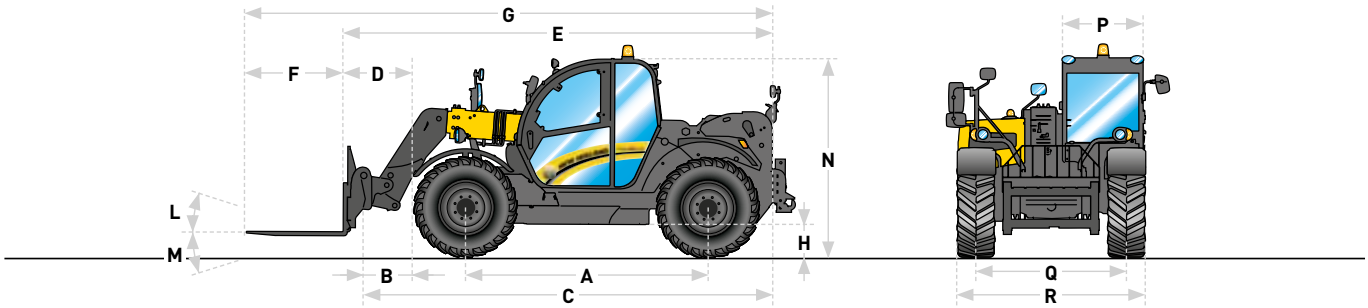

Modeller		TH5.26	TH6.28	TH6.32 S	TH6.32	TH6.36	TH7.32 S	TH7.32	TH7.37	TH7.42	TH9.35
Dimensioner											
A Hjulbas	(mm)	2 350	2 800	3 000	3 000	3 000	3 000	3 000	3 000	3 000	3 000
B Axel till hållare	(mm)	590	670	1 030	1 030	1 030	1 280	1 280	1 280	1 280	1 510
C Hållare till bakdel av maskin*	(mm)	4 125	4 825	4 860	4 860	4 860	5 110	5 110	5 110	5 110	5 340
D Axel till gaffelkant	(mm)	700	780	1 160	1 160	1 160	1 410	1 410	1 410	1 410	1 640
E Gaffelkant till bakdel av maskin*	(mm)	4 235	4 935	4 990	4 990	4 990	5 240	5 240	5 240	5 240	5 470
F Längd pallgafflar	(mm)	1 200	1 200	1 200	1 200	1 200	1 200	1 200	1 200	1 200	1 200
G Total längd	(mm)	5 435	6 135	6 190	6 190	6 190	6 440	6 440	6 440	6 440	6 670
H Markfrigång**	(mm)	270	300 / 350	415 / 440	415 / 440	415 / 440	415 / 440	415 / 440	415 / 440	415 / 440	415 / 440
L Tillbakarullningsvinkel	(°)	11	18	19	24	24	19	24	24	24	24
M Tippvinkel	(°)	118	129	109	118	118	109	118	118	118	118
Total vinkel	(°)	129	147	128	142	142	128	142	142	142	142
N Hytthöjd**	(mm)	1 920 / 1 980	2 040 /2 090	2 445 / 2 470	2 445 / 2 470	2 445 / 2 470	2 445 / 2 470	2 445 / 2 470	2 445 / 2 470	2 445 / 2 470	2 445 / 2 470
P Hyttbredd	(mm)	860	965	1 020	1 020	1 020	1 020	1 020	1 020	1 020	1 020
Q Spårvidd**	(mm)	1 500	1 640	1 870 / 1 840	1 870 / 1 840	1 870 / 1 840	1 870 / 1 840	1 870 / 1 840	1 870 / 1 840	1 870 / 1 840	1 870 / 1 840
R Total bredd (utanför däck)	(mm)	1 850	2 100	2 340	2 340	2 340	2 340	2 340	2 340	2 340	2 340
Vändradie utanför däck - 4WS**	(mm)	3 950	4 170	3 910	3 910	3 910 / 4 090	3 910	3 910	3 910 / 4 090	3 910 / 4 090	3 910 / 4 090
Arbetsvikt***	(kg)	5 350	6 850	7 940	7 940	7 940	8 000	8 000	8 000	8 000	8 580

* Utan bakre lyft ** med 470/70R24 / med 500/70R24 *** Inkluderar gafflar, full bränsletank och förare

Modeller		TH6.36 Plus	TH7.32 Plus	TH7.37 Plus	TH7.42 Plus	TH9.35 Plus	TH6.36 Elite	TH7.37 Elite	TH7.42 Elite	TH9.35 Elite
Motor*		NEF N45								
Följer bestämmelser om motoremissioner		Steg V								
Cylindervolym	(cm³)	4 500								
Antal cylindrar / Ventiler		4 / 4								
Insug		Turbo laddluftkylare								
Bränslesystem		"High Pressure Common Rail"								
Avgassystem		ECOBlue™ HI-eSCR 2 (Selective Catalyst Reduction)								
Nominell effekt - ISO 14396 - ECE R120	(kW/hk)	89 / 121 vid 2 200 varv/min					96 / 131 vid 2 200 varv/min			
Max. effekt - ISO 14396 - ECE R120	(kW/hk)	98 / 133 vid 1 800 varv/min					107 / 145 vid 1 800 varv/min			
Max. vridmoment - ISO 14396 - ECE R120	(Nm)	549 vid 1 500 varv/min					591 vid 1 400 varv/min			
Transmission										
Dragkraft		4WD								
Typ av transmission		PowerShift™								
Antal växlar	(FxB)	6x3								
Växlingslägen		Manuell, Semi-Auto					Manuell, Semi-Auto, Full-Auto			
Växlingskontroll		Inbyggd på joystick								
Shuttle-kontroll		Spak på rattstång					Inbyggd på joystick spak som tillval på rattstång			
Max. hastighet	(km/tim)	34					40			
Bromsar										
Aktivering av färdbroms		Hydrauliskt assisterad								
Typ av färdbroms		Oljenedsänkta skivor								
Skivor per axel	(fram / bak)	6 / 4								
Parkeringsbroms		SAHR (Spring Applied Hydraulic Release) integrerad i framaxel								
Axlar och differentialer										
Typ av framaxel		Limited slip differential								
Typ av bakaxel		Limited slip differential								
Styrning										
Aktivering		Servostyrning								
Driftslägen		2WS, 4WS, krabbstyrning								
Manuell hjulinriktning med visuella indikatorer		●	●	●	●	●	–	–	–	–
Automatisk rättning av hjulen		○	○	○	○	○	●	●	●	●
Däck										
Storlek		460/70R24 - 500/70R24	460/70R24	460/70R24 (standard) - 500/70R24						
Mönstertyp		Jordbruk, industri								
Hydraulik										
Pump med variabelt flöde - 140 l/min / 240 bar		●	●	●	●	●	●	●	●	●
Främre extraflöde	(l/min)	130								
Bakre extraflöde	(l/min)	140								
Bom/Tilt-styrning		Pilot					Elektro-proportionell			
Bomutdragningsstyrning		Elektro-proportionell								
Styrning av extra flöde		Elektro-hydraulisk (på/av)					Elektro-proportionell			
Cykeltid - Lyft / Sänk	(sekunder)	6,7 / 5,2	6,7 / 5,2	6,7 / 5,2	6,7 / 5,2	6,7 / 5,2	6,7 / 5,2	6,7 / 5,2	6,7 / 5,2	6,7 / 5,2
Cykeltid - Utdragning / Indragning	(sekunder)	5,2 / 3,7	6,2 / 4,5	6,2 / 4,5	6,2 / 4,5	7,9 / 6,3	5,2 / 3,7	6,2 / 4,5	6,2 / 4,5	7,9 / 6,3
Cykeltid - Tippning / Ansättning	(sekunder)	2,8 / 2,9	2,8 / 2,9	2,8 / 2,9	2,8 / 2,9	2,8 / 2,9	2,8 / 2,9	2,8 / 2,9	2,8 / 2,9	2,8 / 2,9
Elektriskt										
Generator	(A)	120								
Batteri		12 V - 180 Ah - 1 000 A								
Hytt										
Sikt		360°								
Hyttklass		ROPS - ISO 3471 / FOPS - ISO 3449								
Hyttbullernivå - LpA - ISO 6396:2008	[dB(A)]	71								
Luftkonditionering		●	●	●	●	●	●	●	●	●
Luftfjädrat säte		●	●	●	●	●	–	–	–	–
Fjädrat säte med värme		○	○	○	○	○	●	●	●	●
Joystick-montering		Monterad på konsol					Monterad på säte			
Rattstång		Tiltbar och teleskopisk								
Volymer										
Bränsletank / AdBlue-tank	(liter)	140 / 27								
Motorolja	(liter)	12								
Hydrauloljetank	(liter)	105								

● Standard ○ Tillval – Ej tillgänglig * Utvecklad av FPT Industrial

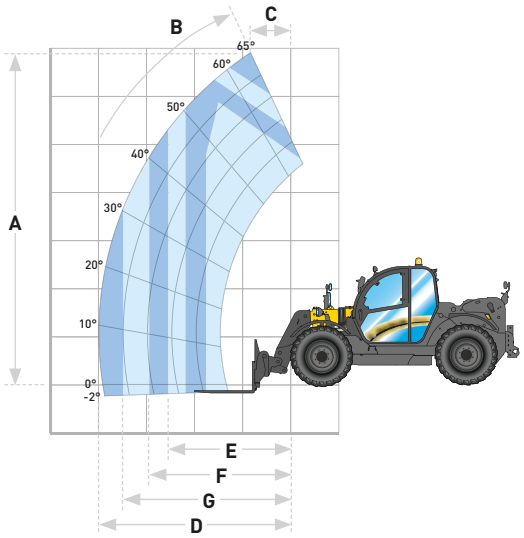

Modeller		TH5.26	TH6.28	TH6.32	TH6.36	TH7.32	TH7.37	TH7.42	TH9.35
Huvudprestanda									
A Max. lyfthöjd	(mm)	5 680	6 350	6 050	6 050	7 000	7 000	7 000	9 150
B Max. lyftvinkel	(°)	66	64	61	61	65	65	65	61
C Räckvidd vid max. lyfthöjd	(mm)	700	700	900	900	850	850	850	2 660
D Max. räckvidd framåt	(mm)	3 200	3 600	3 300	3 300	4 050	4 050	4 050	6 800
E Räckvidd med 2000 kg last	(mm)	1 600	2 100	2 550	3 000	2 950	3 130	3 500	3 470
F Räckvidd med 1 500 kg last	(mm)	2 300	2 700	3 100	3 300	3 650	3 820	4 050	4 220
G Räckvidd med 1 000 kg last	(mm)	3 000	3 600	3 300	3 300	4 050	4 050	4 050	5 280
Max. lyftkapacitet	(kg)	2 600	2 800	3 200	3 600	3 200	3 700	4 200	3 500
Lyftkapacitet vid full höjd	(kg)	1 700	1 500	3 200	3 600	2 500	2 500	2 500	1 500
Lyftkapacitet vid full räckvidd	(kg)	900	1 000	1 350	1 500	1 300	1 400	1 500	500

New Holland Top Service:
kundsupport och kundinformation.

Tillgänglighet på topp

Om du behöver information, eller har en fråga utanför ordinarie arbetstid, ring till vårt gratisnummer*. Alla dagar, varje dag - det är bara att ringa.

Snabbhet på topp

Expressleverans av delar: när du behöver det, vart än du behöver det!

Prioritet på topp

Snabba lösningar under säsongen, eftersom arbetet inte kan vänta!

Nöjda kunder på topp

Vi tar fram och håller reda på lösningen som du behöver och håller dig informerad: tills du är 100 % nöjd!

TOP SERVICE
00800 64 111 111

Kontakta din New Holland-återförsäljare för ytterligare information!

* Samtal till Top Service är gratis. Vissa europeiska operatörer kan dock ta ut en avgift om samtalet sker från en mobiltelefon. Vänligen vänd er till er telefonoperatör för information om eventuella avgifter innan ni ringer. Använd numret 00800 64 111 111 för att kontakta oss om ni ringer från en fast telefon, ringer ni från en mobiltelefon är numret 020 1408162.

DIN EGEN ÅTERFÖRSÄLJARE

New Holland rekommenderar AMBRA smörjmedel

NEW HOLLAND AGRICULTURE

www.newholland.com

Uppgifter som anges i denna broschyr är ungefärliga. De modeller som beskrivs här kan ändras utan meddelande från tillverkaren. Ritningar och foton kan avse utrustning som antingen är tillval eller avsedd för andra länder. Kontakta våra återförsäljare för mer information. Publicerat av New Holland Brand Communications. BTS Adv. - Tryckt i Italien - 01/21 - (Turin) - 201002/SOO